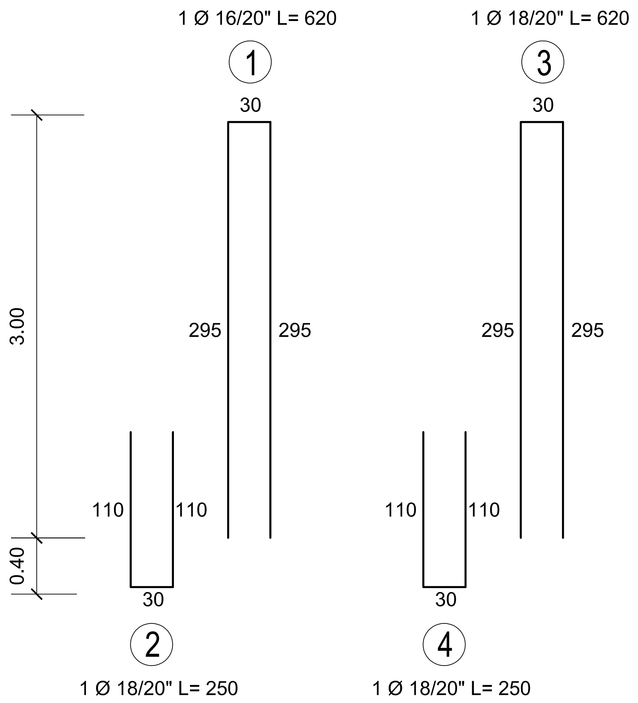

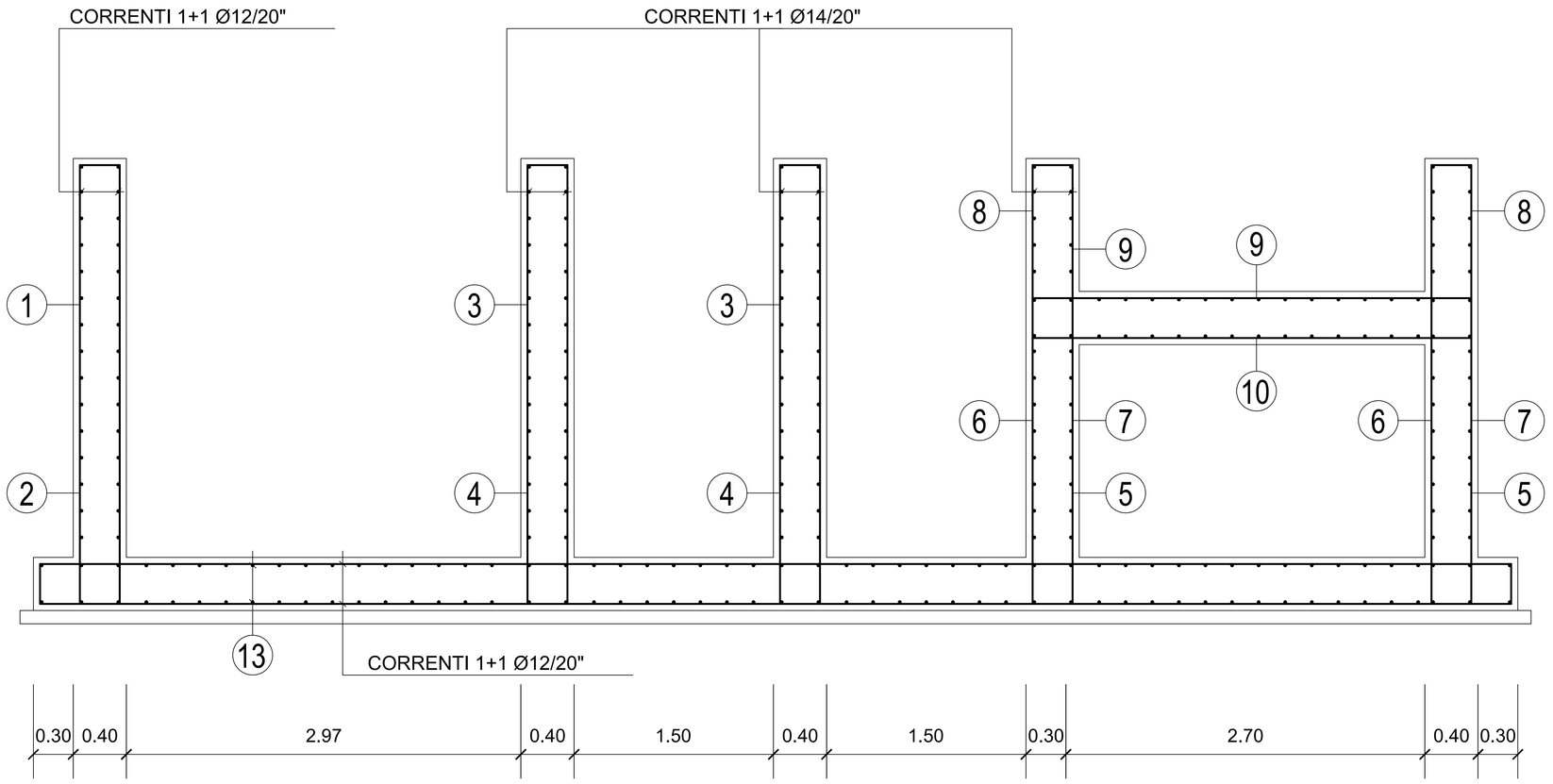

Sezione 1

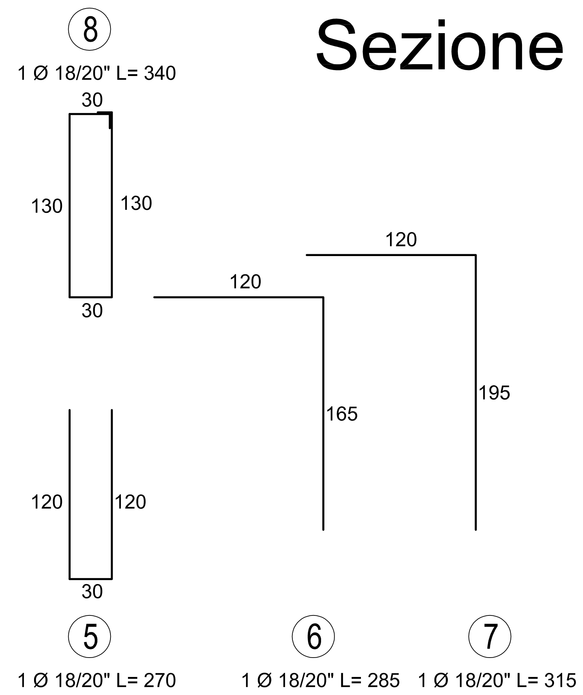

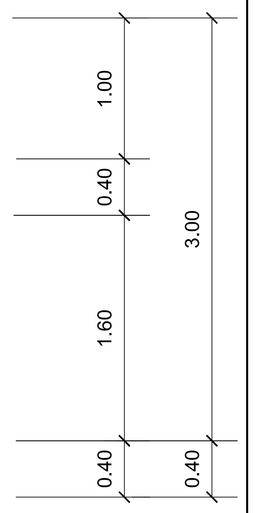

I materiali previsti per l'esecuzione del manufatto in oggetto devono essere conformi alle prescrizioni delle Norme Tecniche per le costruzioni, di cui al Decreto 14 gennaio 2008, tanto negli aspetti generali, quanto in quelli specifici di cui al 4.1 e 4.2 riguardanti rispettivamente le costruzioni in conglomerato cementizio armato e quelle in acciaio. Più precisamente:

per le opere in c.c.a.

conglomerato cementizio a prestazione garantita secondo Norma UNI EN 206-1: 2006
con le seguenti caratteristiche:

MAGRO DI SOTTOFONDAZIONE
- CLASSE DI RESISTENZA: C12/15
- CLASSE DI ESPOSIZIONE: X0

FONDAZIONE
- CLASSE DI RESISTENZA: C25/30 (Rck 300 kg/cm2)
- CLASSE DI ESPOSIZIONE: XC2
- DIMENSIONE NORMALE MAX DEGLI AGGREGATI: Dmax 31.5 mm
- CONSISTENZA: S4

ELEVAZIONE
- CLASSE DI RESISTENZA: C25/30 (Rck 300 kg/cm2)
- CLASSE DI ESPOSIZIONE: XC2
- DIMENSIONE NORMALE MAX DEGLI AGGREGATI: Dmax 31.5 mm
- CONSISTENZA: S4

- ACCIAIO PER CONGLOMERATO: B450C (saldabile)

Per le opere in acciaio zincato a caldo
Ferro S450 (UNI EN 10025-2) laminato a caldo con profili aperti e/o chiusi, zincato a caldo con le caratteristiche conformi alle prescrizioni delle Norme Tecniche per le costruzioni, di cui al Decreto 14 gennaio 2008, tanto negli aspetti generali, quanto in quelli specifici di cui ai capitoli 4.2 ed 11.3.

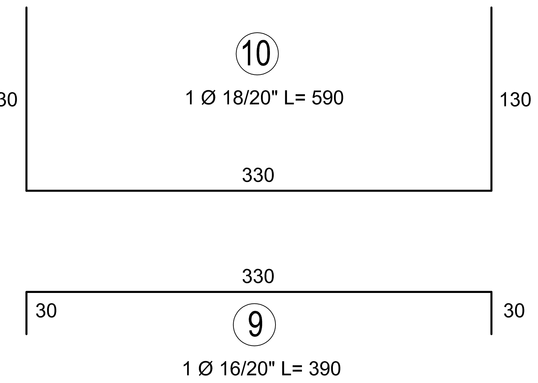

PIANTA

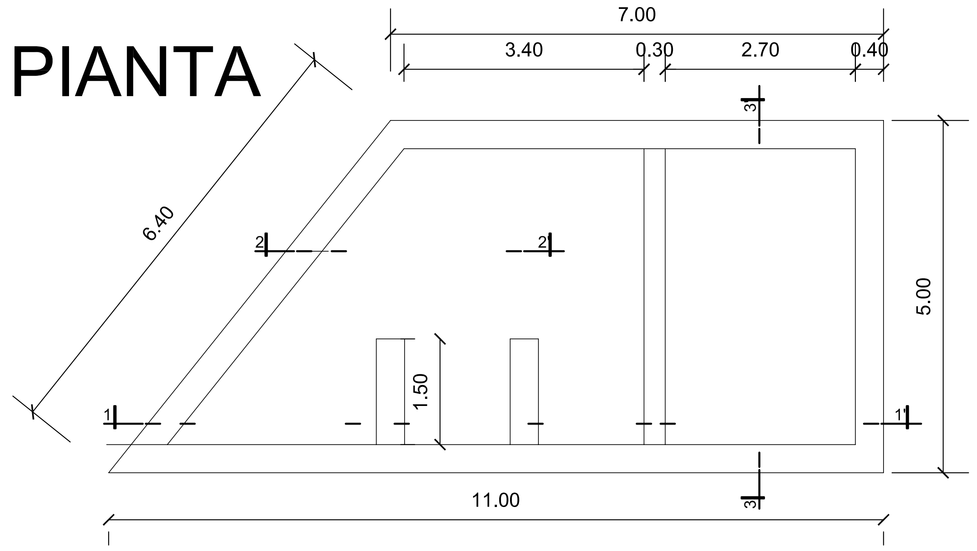

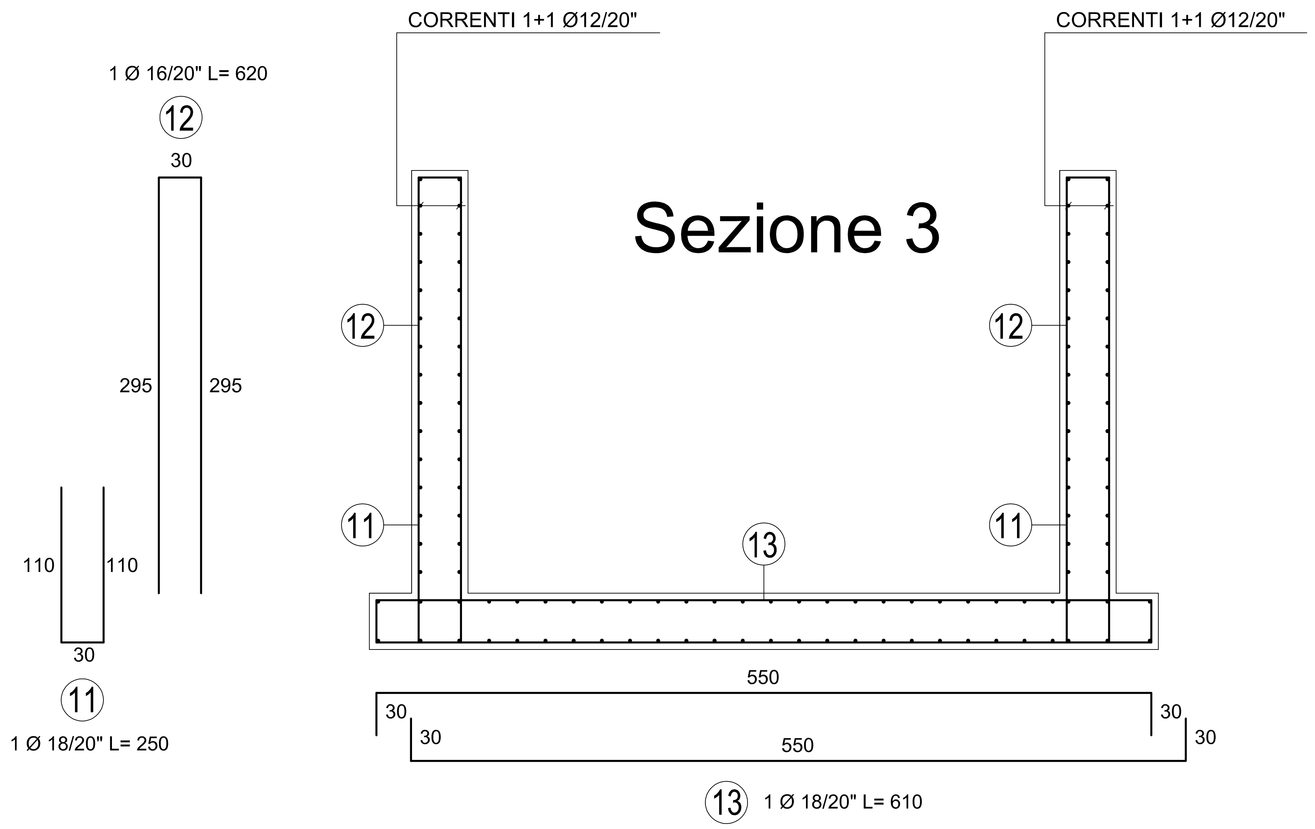

Sezione 3

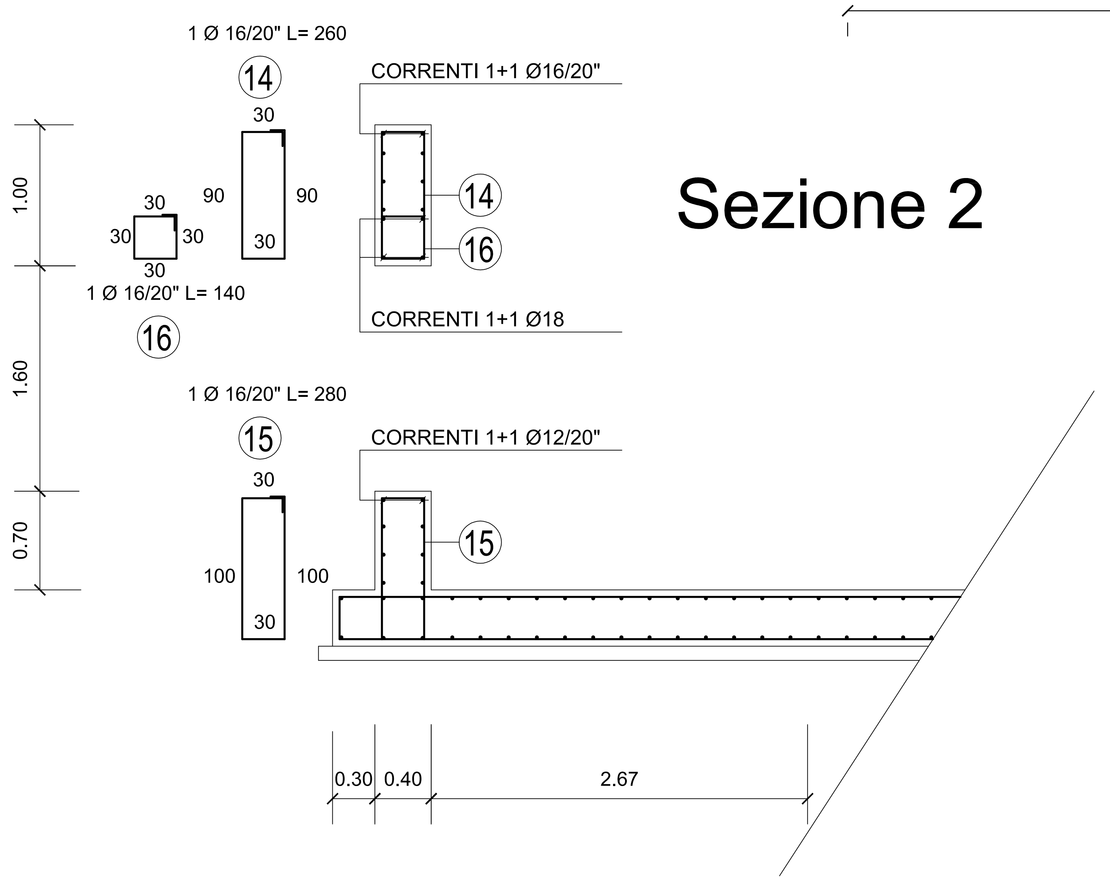

Sezione 2

CONSORZIO BONIFICA MUZZA BASSA LODIGIANA

Lodi: Via Nino dall'Oro n° 4 - tel. 0371/420189 fax 0371/50393 - e-mail. cmuzza@muzza.it

REGIONE LOMBARDIA
Programma di Attività ed intereventi
di cui alla Del. X/7759 del 17/01/2018

Lavori di ripristino della funzionalità idraulica e dell'affidabilità statica delle strutture d'alveo del colatore Sillaro anche con tecniche di ingegneria naturalistica nei comuni di Villanova Sillaro, Pieve Fissiraga e Borgo San Giovanni

PROGETTO ESECUTIVO

TAV. 10a MANUFATTO SFIORATORE DELLE PORTATE DAL CAVO SILLARO AL COLATORE SILLARETTO - PUNTO M PARTICOLARE C.C.A.
Scala 1:20

Edizione:
Agosto 2018

Il Presidente
Ettore Grecchi

Il Responsabile del Procedimento
dott. ing. Marco Chiesa

I Progettsti
dott. ing. Marco Chiesa - geom. Ernesto Davidi