SEZIONE PONTE CAMPESTRE
CASCINA CESARINA
ROGGIA CODOGNA

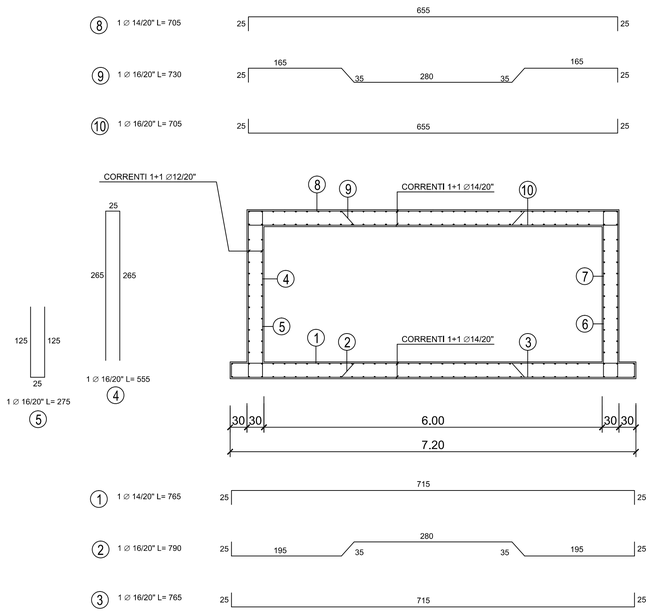

SEZIONE
MURO DI RISVOLTO

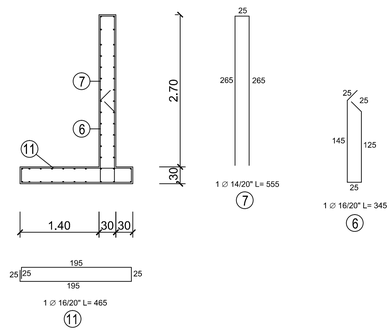

SEZIONE
DIFRAMMA E
MURO FERMA RUOTA

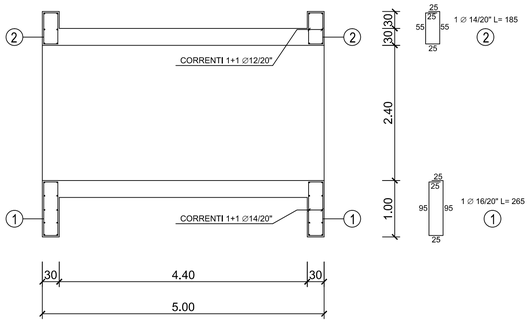

MATERIALI:

Calcestruzzi e armature: specifiche tecniche

Sottofondazioni in conglomerato cementizio con classe di resistenza C 12/15 N/mmq
Fondazioni e murature in conglomerato cementizio armato con classe di resistenza C 25/30 N/mmq
Solette in conglomerato cementizio armato con classe di resistenza C 25/30 N/mmq
Armature in barre ad aderenza migliorata in acciaio prelavorato e pretagliato di tipo Fe B 450C
Classe di esposizione: XC2
Classe di consistenza: slump 3
Pezzatura massima degli aggregati: 32mm

CONSORZIO BONIFICA MUZZA-BASSA LODIGIANA

INTERVENTI DI ADEGUAMENTO FUNZIONALE E MANUTENZIONE DELLA ROGGIA REGINA CODOGNA E DEI CANALI AFFERENTI E INTERFERITI NEI COMUNI DI: LODI - CORNEGLIANO LAUDENSE - SAN MARTINO IN STRADA - MASSALENGO - CAVENAGO D'ADDA IN PROVINCIA DI LODI

PROGETTO ESECUTIVO

TAV. 06a NUOVO MANUFATTO PONTE STRADALE LUNGO LA ROGGIA REGINA CODOGNA ACCESSO CASCINA CESARINA
Sezioni in C.C.A.

scala 1:50

Edizione
Luglio 2018

Il Presidente
Ettore Grecchi

Il Responsabile del Procedimento
dott. ing. Marco Chiesa

I Progettisti
geom. Ernesto Davidi dott. ing. Andrea Mazzi