SEZ. X-X

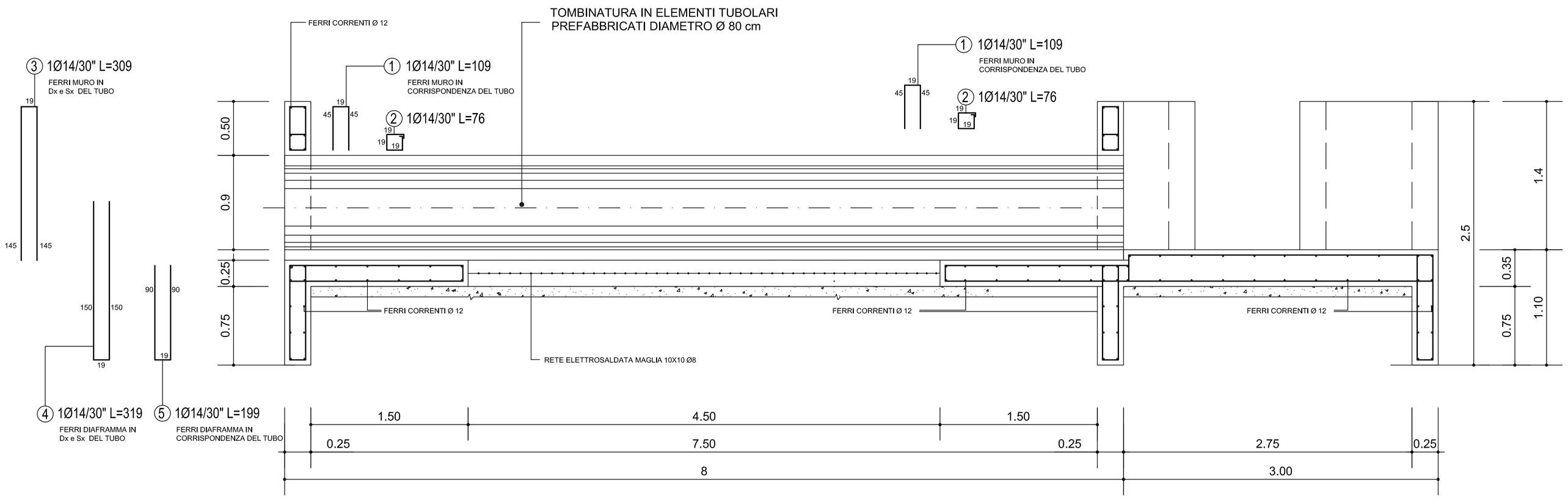

ARMATURE DELLE MURATURE
A VALLE DEL TUBO DEL TUBO

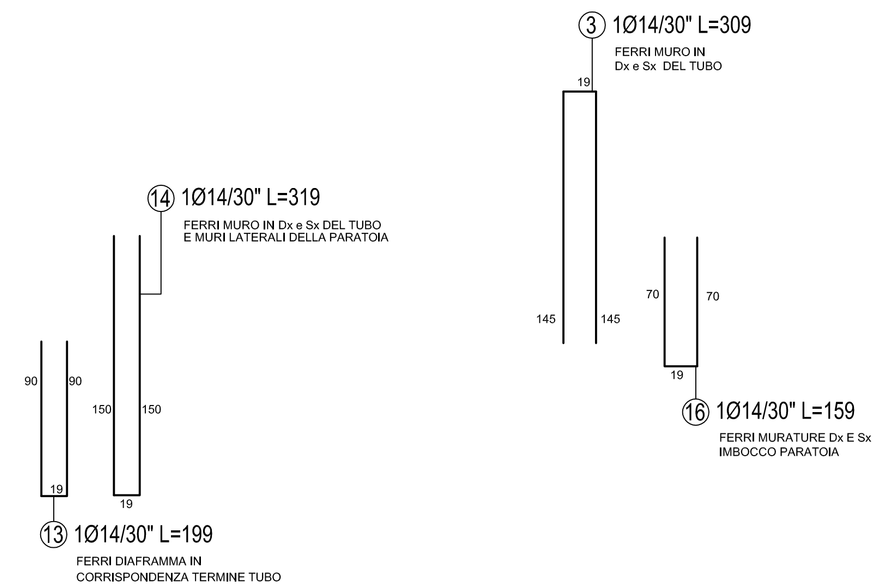

SEZ. Y-Y

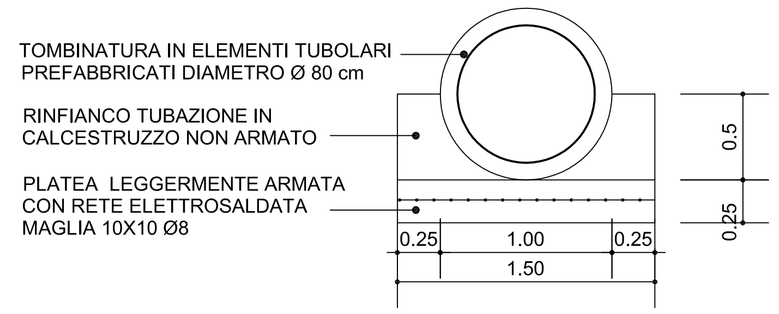

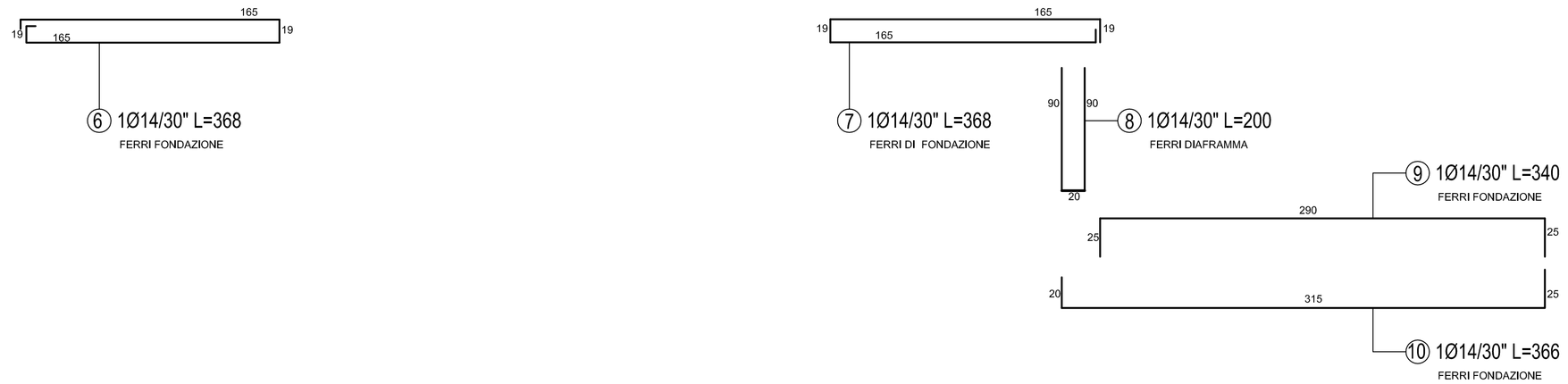

PIANTA

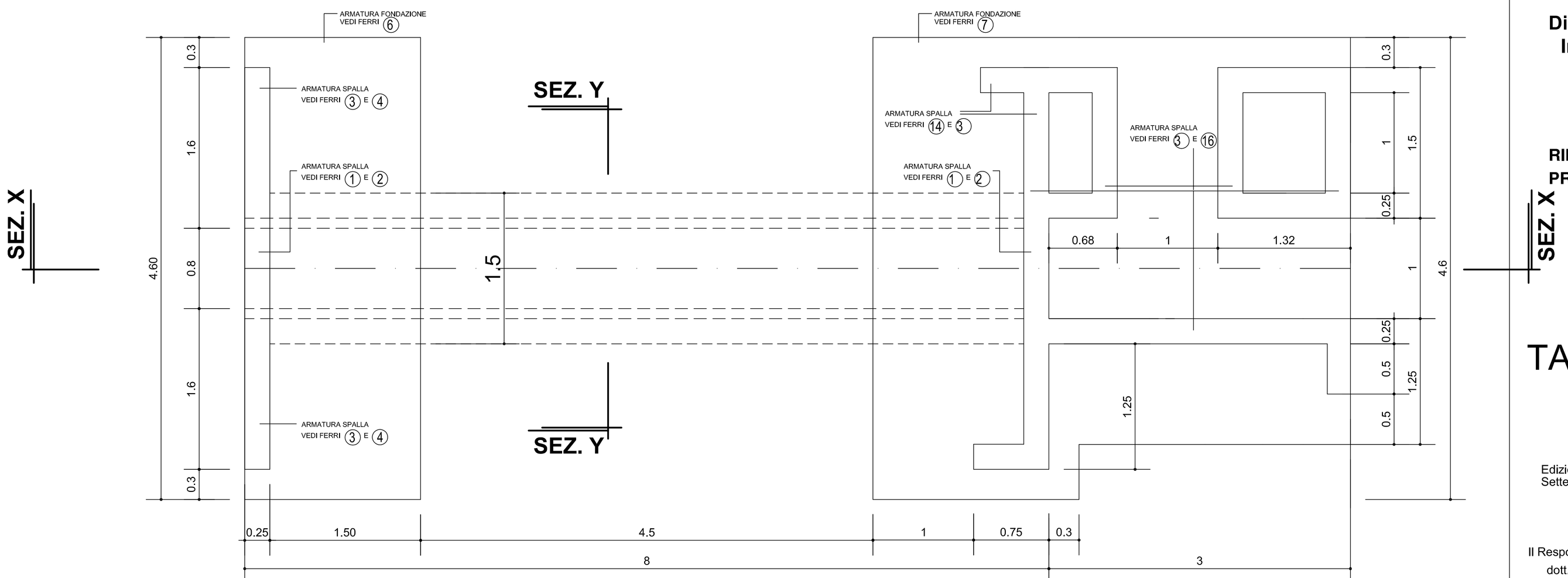

Consorzio Bonifica Muzza Bassa Lodigiana

Lodi: Via Nino Dall'Oro n°4 - tel. 0371/420189 fax 0371/50393

REGIONE LOMBARDIA
Direzione Generale Sicurezza Protezione Civile e Immigrazione - Decreto n° 7448 del 28/07/2016

RIPRISTINO DELL'ARGINE SUL TORRENTE MOLGORA A PROTEZIONE DELLA FRAZIONE LAVAGNA DI COMAZZO

PROGETTO ESECUTIVO

TAV. 12C OPERE IN C.C.A. MANUFATTO 3
scala 1: 25

Edizione:
Settembre 2016

Il presidente
Ettore Grecchi

Il Resposabile del Procedimento
dott. ing. Marco Chiesa

I Progettisti
dott. ing. Marco Chiesa - dott. ing. Giuseppe Meazza